КВАДРАТНАЯ ВОДОСТОЧНАЯ СИСТЕМА

ЖЕЛОБ K12, ВОДОСТОЧНАЯ ТРУБА K9x9

ORIMA®

№	Наименование и размер		Код	GreenCoat RWS
1	Желоб K12	3 m	11170	x
		4 m	11260	x
		5 m	11010	x
		6 m	11020	x
2	Крюк желоба		11110	
3	Компенсатор хвостика	1:4	10580	
		1:3	10590	
		1:2	10600	
		1:1.5	10610	
4	Крюк желоба	1:2.5	11180	
	Крюк желоба	1:3	11120	
5	Внутренний кронштейн		11130	
6	Удлинитель крюка		11140	
7	Заглушка желоба правая		11040	x
	Заглушка желоба левая		11050	x
8	Внутренний угол		11070	
9	Внешний угол		11080	
10	Воронка желоба		11090	x
11	Водосточная труба	1.0 m	12010	x
		2.0 m	12020	x
12	Сливная труба	2.6 m	12030	x
13	Верхнее колено		12080	x
14	Нижнее колено		12090	x
15	Крепеж водосточной трубы		13050	
16	Крепеж водосточной трубы		12070	
17	Сливная воронка		11100	x
18	Отвод 5 см		12100	x
	Отвод 10 см		12110	x
	Отвод 15 см		12120	x
	Отвод 20 см		12130	x
19	Отвод для сбора воды		12170	x
	Колено заказного размера		12970	x
20	Антиванд. труба	2.0 m	12150	
21	Крепеж антивандальной трубы		12160	

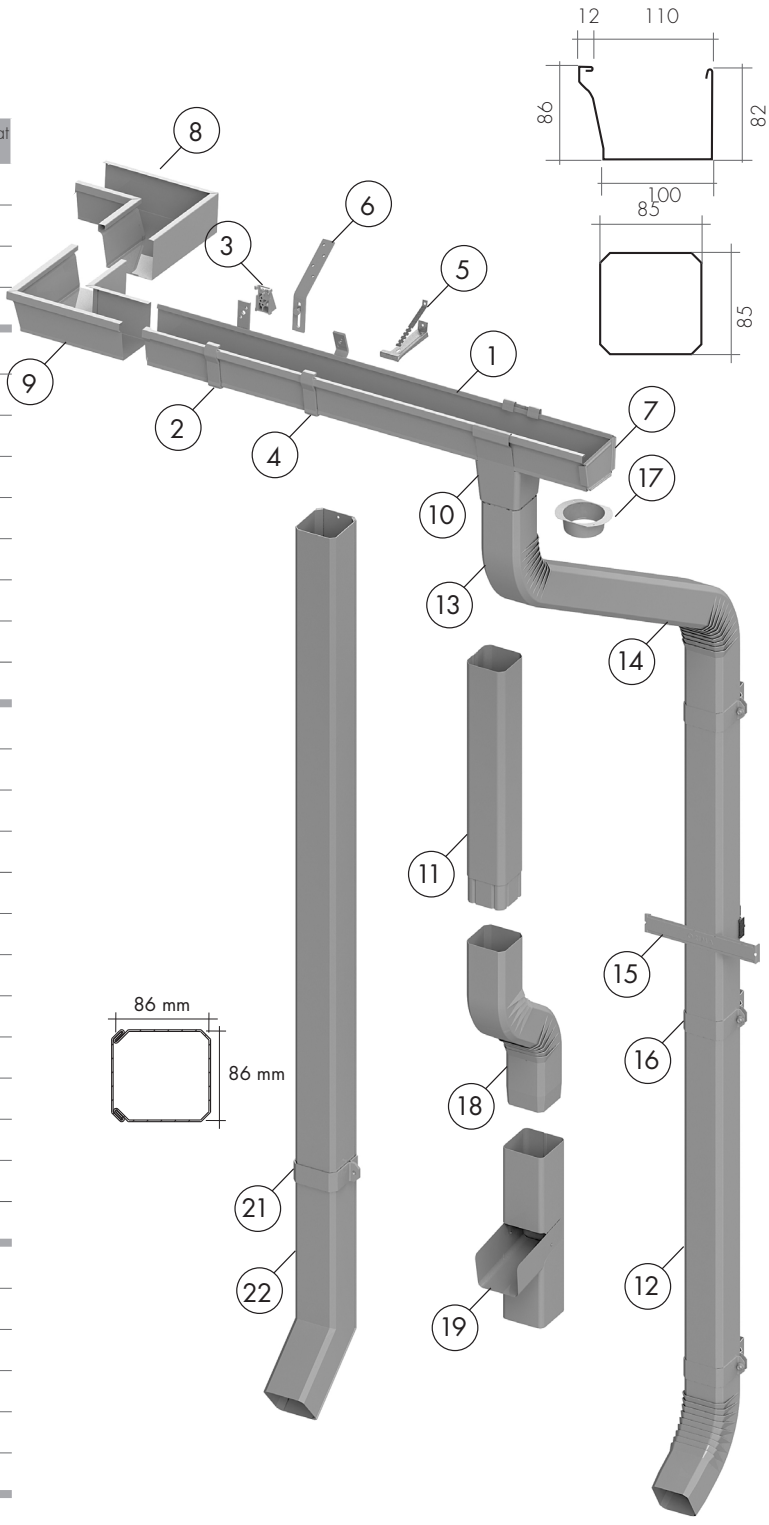

Славдом

Санкт-Петербург 8 (812) 337-51-51
Москва 8 (495) 640-51-51
Краснодар 8 (861) 203-51-51

Бесплатный телефон по России
8 (800) 333 51 51
slavdom.ru

КРУГЛАЯ ВОДОСТОЧНАЯ СИСТЕМА

ЖЕЛОБ P13, ВОДОСТОЧНАЯ ТРУБА P87 / P10

№	Наименование и размер		Код	GreenCoat RWS
1	Желоб P13	3 m	10150	x
		4 m	10170	x
		5 m	10010	x
		6 m	10020	x
2	Крюк желоба регулируемый		10730	
3	Крюк желоба короткий		10110	
4	Компенсатор хвостика	1:4	10580	
		1:3	10590	
		1:2	10600	
		1:1.5	10610	
	Крюк желоба	1:2.5	10160	
	Крюк желоба	1:3	10130	
	Крюк желоба длинный		10120	
	Удлинитель крюка		11140	
8	Крышка желоба с уплотнением		10040	x
9	Соединитель желоба		10050	x
10	Соединитель желоба с уплотнением		10060	x
11	Внутренний угол		10070	x
	Внешний угол		10080	x
12	P87 Воронка желоба		13500	x
13	P87 Водосточная труба	1.0 m	13530	x
		2.5 m	13540	x
14	P87 Колено		13520	x
17	P87 Крепеж водосточной трубы		13560	
18	P87 Воронка водосборная		13610	
19	P87 Отвод для сбора воды		13670	x
20	P87 Тройник		13620	x
12	P10 Воронка желоба		10090	
13	P10 Водосточная труба	1.0 m	13010	x
		2.3 m	13020	x
14	P10 Колено		13180	x
15	P10 Сливная труба		13190	x
16	P10 Крепеж водосточной трубы		13050	
17	P10 Крепеж водосточной трубы		13030	
18	P10 Воронка водосборная		13140	
19	P10 Отвод для сбора воды		13660	x
20	P10 Тройник		13680	x
21	P10 Верхнее колено		13070	x
22	P10 Нижнее колено		13080	x
23	P10 Сливная труба		13090	x
24	P10 Отвод 5 / 10 / 15 / 20 см		13100-13130	x
25	Антиванд. труба	2.0 m	15010	
26	Антиванд. труба с отводом	2.0 m	15020	
27	Крепеж антивандальной трубы		15030	

