level

Славдом

# СПЕЦИФИКАЦИЯ

## ОПОРЫ LEVEL И КОМПЛЕКТУЮЩИЕ

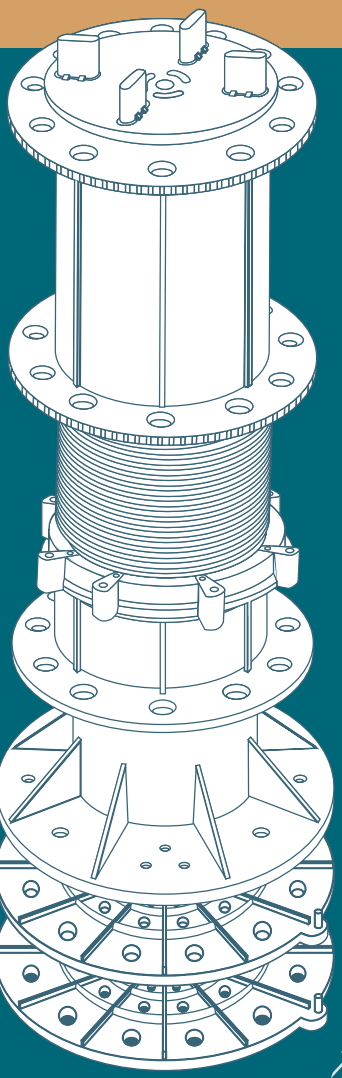

# Содержание:


Комплекты опор Level 3

UP-S — вершина опоры 4

DOWN-S — основание опоры 4

UP-M — вершина опоры 5

DOWN-M — основание опоры 5

UP-L — вершина опоры 6

DOWN-L — основание опоры 6

UP 3D — вершина опоры с регулируемым наклоном 7

MID-M — малая удлинительная муфта 7

MID-X — средняя удлинительная муфта 8

MID-L — большая удлинительная муфта 8

LASTRA 3D — крепление для плитки с регулируемым наклоном 9

LASTRA, LASTRA SOFT — крепление для плитки 9

TILE, TILE SOFT — крепление для плитки на лагу 10

TOP — держатель для лаги 10

CLIP — держатель-клипса для лаги 11

FIX — фиксатор для плитки 11

SOFT — прокладка под плитку 12

SLOPE 2%, 3% — корректор уклона 12

RING — стопорное кольцо 13

LINE 40×40 мм — алюминиевая лага 4000/3000 мм 13

LINE LITE 28×40 мм — алюминиевая лага 4000/3000 мм 14

LINE FRAME 40×40 мм — алюминиевая лага 4000/3000 мм 14

LINE FLAT 20×40 мм — алюминиевая лага 4000/3000 мм 15

STEP — алюминиевый фиксирующий профиль 15

PLATE, PLATE 90, BEND — стальная крепежная пластина 16

Варианты креплений на опору 16

Схема монтажа плитки на опору Level 17

Схема монтажа террасной доски на опору Level 17

Таблица опор и комплектующих 18

# Комплекты опор Level

| 35-50 мм | 50-80 мм | 80-140 мм | 95-155 мм | 145-240 мм |
|---|---|---|---|---|
| 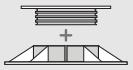 UP-S<br>DOWN-S | 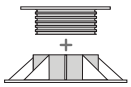 UP-M<br>DOWN-M | 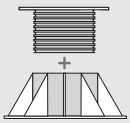 UP-L<br>DOWN-L | 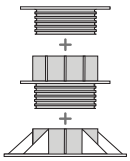 UP-M<br>MID-M<br>DOWN-M | 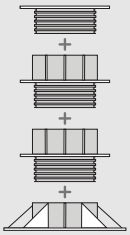 UP-M<br>MID-M<br>MID-M<br>DOWN-M |
| **155-275 мм** | **240-300 мм** | **230-350 мм** | **290-380 мм** | **230-410 мм** |
| 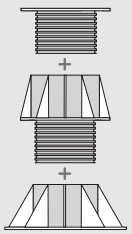 UP-L<br>MID-X<br>DOWN-L | 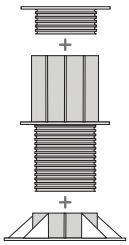 UP-M<br>MID-L<br>DOWN-M | 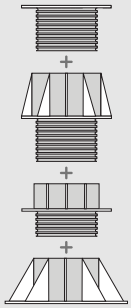 UP-L<br>MID-X<br>MID-M<br>DOWN-L | 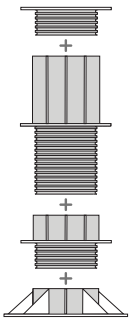 UP-M<br>MID-L<br>MID-M<br>DOWN-M | 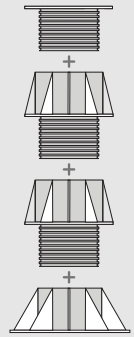 UP-L<br>MID-X<br>MID-X<br>DOWN-L |

# LEVEL UP-S

## Вершина опоры

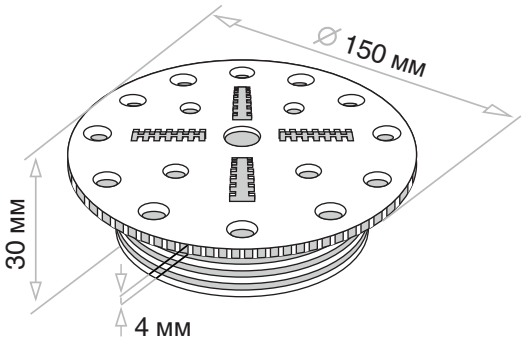


## Описание

Вершина **Level Up-S** — это часть опоры, на которую крепятся **Level Top** (крепеж для лаги), **Level Fix** (фиксатор для плитки), **Level Lastra** (крепеж для каменных, бетонных, керамогранитных плит), **Level Clip** (фиксатор для алюминиевой лаги **Level Line**) и **Level Soft** (прокладка между опорами и керамогранитной или бетонной плиткой).

## Технические характеристики

| Диаметр площадки | Толщина площадки | Высота элемента | Масса элемента | Материал |
|---|---|---|---|---|
| 150 мм | 4 мм | 30 мм | 88 г | полипропилен |



# LEVEL DOWN-S

## Основание опоры

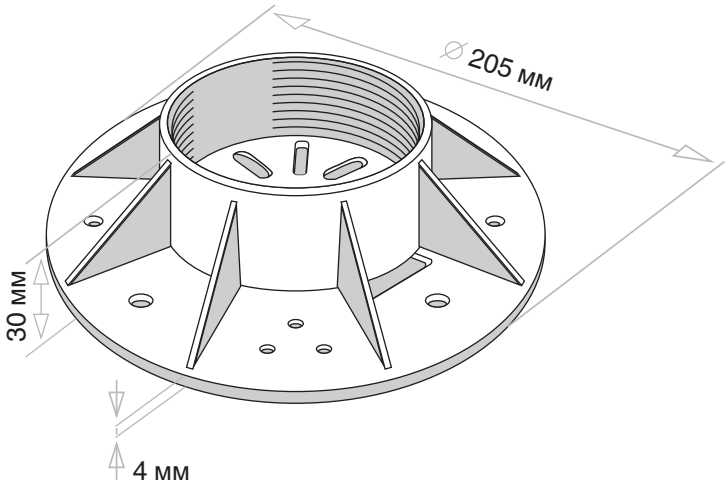


## Описание

Основание **Level Down-S** — это самая нижняя часть опоры, в которую вкручивается вершина **Level Up-S**. При использовании опор на наклонных поверхностях под основание опоры подкладываются корректоры уклона — **Level Slope 2%** или **3%.**

## Технические характеристики

| Диаметр основания | Толщина основания | Высота элемента | Масса элемента | Материал |
|---|---|---|---|---|
| 205 мм | 4 мм | 30 мм | 148 г | полипропилен |

# LEVEL UP-M

## Вершина опоры

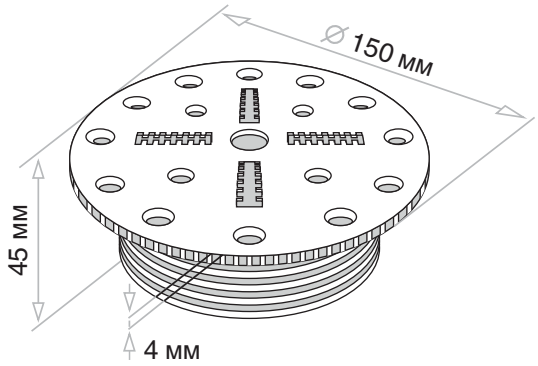


## Описание

Вершина **Level Up-M** — это часть опоры, на которую крепятся **Level Top** (крепеж для лаги), **Level Fix** (фиксатор для плитки), **Level Lastra** (крепеж для каменных, бетонных, керамогранитных плит), **Level Clip** (фиксатор для алюминиевой лаги **Level Line**) и **Level Soft** (прокладка между опорами и керамогранитной или бетонной плиткой).

## Технические характеристики

| Диаметр площадки | Толщина площадки | Высота элемента | Масса элемента | Материал |
|---|---|---|---|---|
| 150 мм | 4 мм | 45 мм | 118 г | полипропилен |



# LEVEL DOWN-M

## Основание опоры

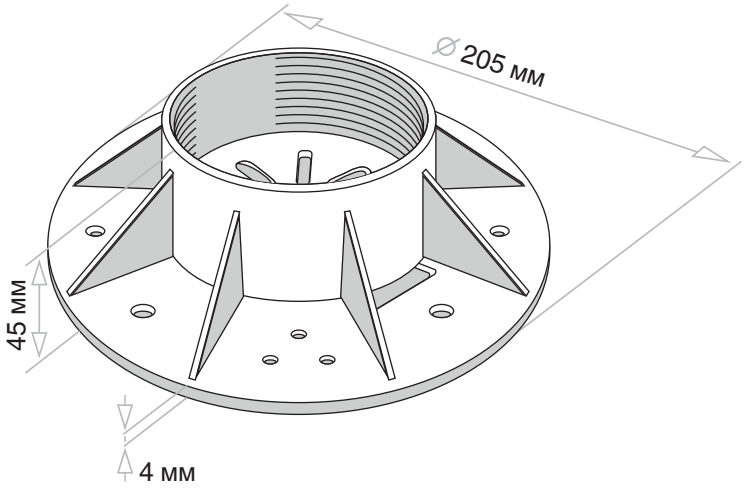


## Описание

Основание **Level Down-M** — это самая нижняя часть опоры, в которую вкручиваются все остальные элементы — вершина опоры **Level Up-M** и (в зависимости от высоты опоры) проставочные муфты **Level Mid-M** и **Level Mid-L**. При использовании опор на наклонных поверхностях под основание опоры подкладываются корректоры уклона — **Level Slope 2%** или **3%.**

## Технические характеристики

| Диаметр основания | Толщина основания | Высота элемента | Масса элемента | Материал |
|---|---|---|---|---|
| 205 мм | 4 мм | 45 мм | 186 г | полипропилен |

# LEVEL UP-L

## Вершина опоры

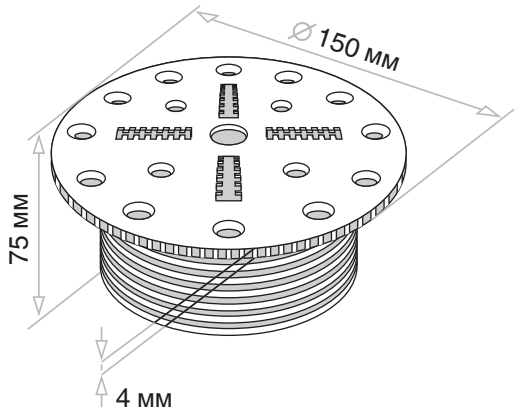


## Описание

Вершина **Level Up-L** — это часть опоры, на которую крепятся **Level Top** (крепеж для лаги), **Level Fix** (фиксатор для плитки), **Level Lastra** (крепеж для каменных, бетонных, керамогранитных плит), **Level Clip** (фиксатор для алюминиевой лаги **Level Line**) и **Level Soft** (прокладка между опорами и керамогранитной или бетонной плиткой).

## Технические характеристики

| Диаметр площадки | Толщина площадки | Высота элемента | Масса элемента | Материал |
|---|---|---|---|---|
| 150 мм | 4 мм | 75 мм | 154 г | полипропилен |



# LEVEL DOWN-L

## Основание опоры

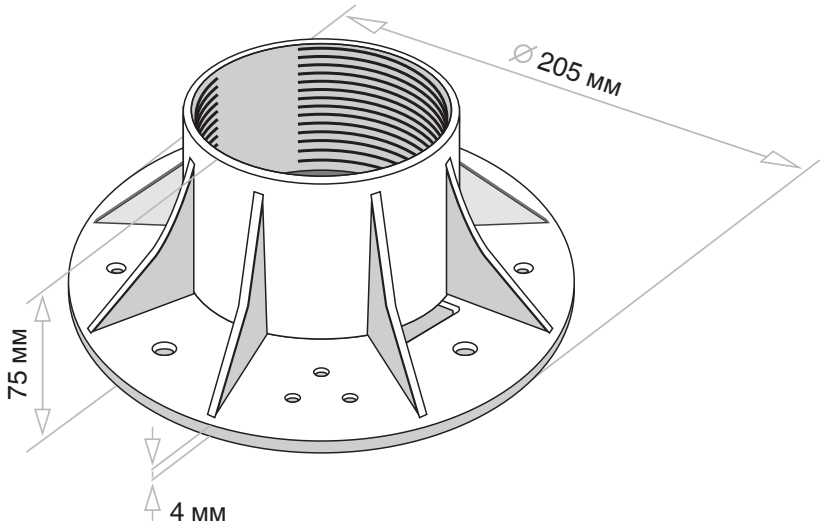


## Описание

Основание **Level Down-L** — это самая нижняя часть опоры, в которую вкручивается вершина **Level Up-L.** При использовании опор на наклонных поверхностях под основание опоры подкладываются корректоры уклона — **Level Slope 2%** или **3%.**

## Технические характеристики

| Диаметр основания | Толщина основания | Высота элемента | Масса элемента | Материал |
|---|---|---|---|---|
| 205 мм | 4 мм | 75 мм | 257 г | полипропилен |

# LEVEL UP 3D

## Вершина опоры с регулируемым наклоном

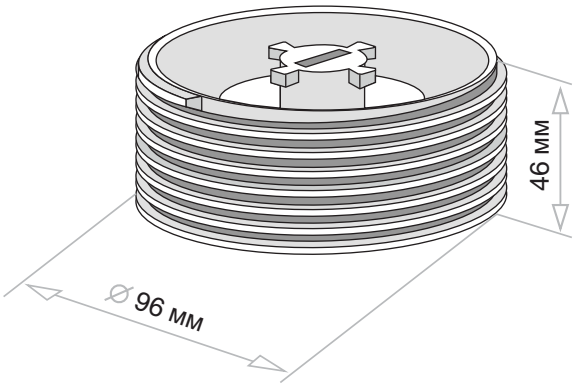


## Описание

Вершина **Level Up 3D** — это часть опоры, на которую крепится **Level Lastra 3D**. Детали **Level Up 3D** и **Level Lastra 3D** образуют вращаемое соединение, позволяющее регулировать уровень покрытия с уже предустановленной плитой, с возможностью корректировки уклона до 7%. Вершина вкручивается в основание **Level Down** или в проставочную муфту **Level Mid**.

## Технические характеристики

| Диаметр элемента | Высота элемента | Масса элемента | Материал |
|---|---|---|---|
| 96 мм | 46 мм | 180 г | полипропилен |



# LEVEL MID-M

## Малая удлинительная муфта

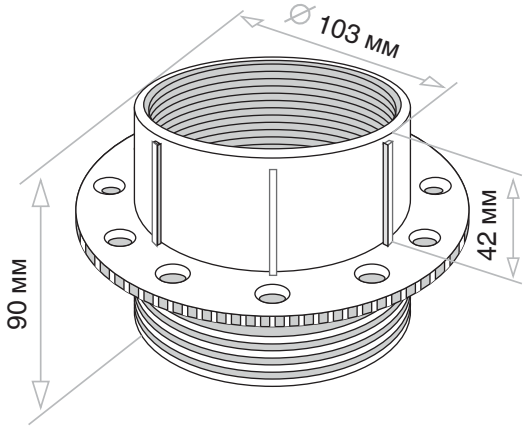


## Описание

Проставочная муфта предназначена для увеличения и регулировки высоты опоры. Гарантируемая прочность опоры достигается при вкручивании резьбы на глубину не менее 10 мм.

## Технические характеристики

| Диаметр элемента | Высота резьбы | Регулируемый диапазон | Высота элемента | Масса элемента | Материал |
|---|---|---|---|---|---|
| 103 мм | 42 мм | 60 мм | 90 мм | 143 г | полипропилен |

# LEVEL MID-X

## Средняя удлинительная муфта

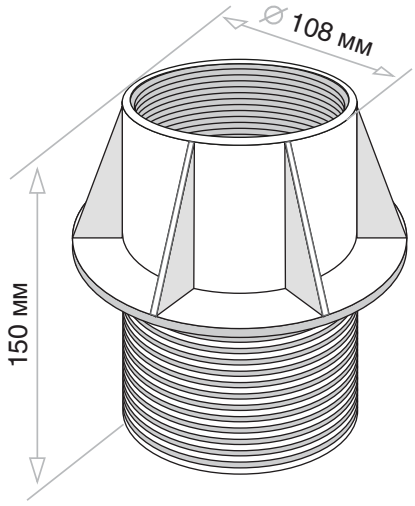


## Описание

Проставочная муфта предназначена для увеличения и регулировки высоты опоры. Гарантируемая прочность опоры достигается при вкручивании резьбы на глубину не менее 10 мм.

## Технические характеристики

| Диаметр элемента | Высота резьбы | Регулируемый диапазон | Высота элемента | Масса элемента | Материал |
|---|---|---|---|---|---|
| 108 мм | 70 мм | 110 мм | 150 мм | 260 г | полипропилен |



# LEVEL MID-L

## Большая удлинительная муфта

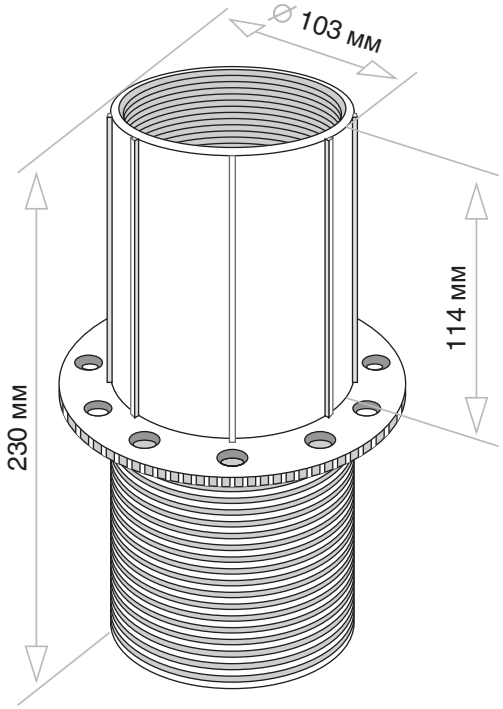


## Описание

Проставочная муфта предназначена для увеличения и регулировки высоты опоры. Гарантируемая прочность опоры достигается при вкручивании резьбы на глубину не менее 10 мм.

## Технические характеристики

| Диаметр элемента | Высота резьбы | Регулируемый диапазон | Высота элемента | Масса элемента | Материал |
|---|---|---|---|---|---|
| 103 мм | 114 мм | 200 мм | 230 мм | 314 г | полипропилен |

# Level LASTRA 3D

Крепление
для плитки
с регулируемым
наклоном

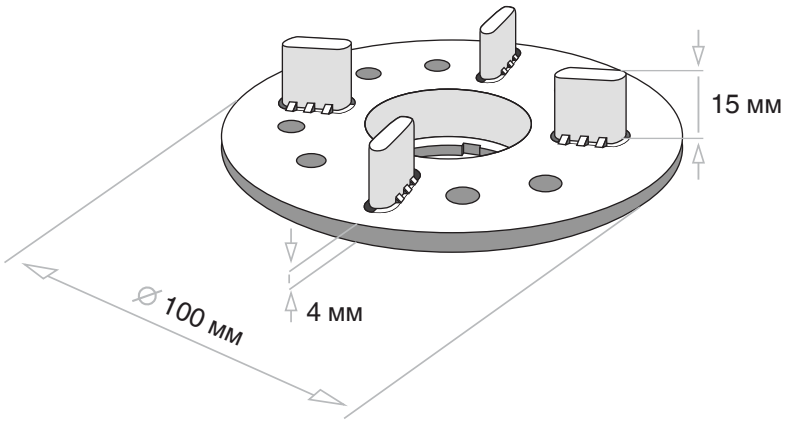


## Описание

**Level Lastra 3D** — крепление для установки различных типов плит на опоры. Устанавливается только на вершину опоры **Level Up 3D**. Детали **Level Up 3D** и **Level Lastra 3D** образуют вращаемое соединение, позволяющее регулировать уровень покрытия с уже предустановленной плитой, с функцией корректировки уклона до 7%.

## Технические характеристики

| Диаметр элемента | Высота крепления | Высота элемента | Масса элемента | Материал |
|---|---|---|---|---|
| 100 мм | 15 мм | 19 мм | 80 г | полипропилен |



# LEVEL LASTRA, LASTRA SOFT

Крепление
для плитки

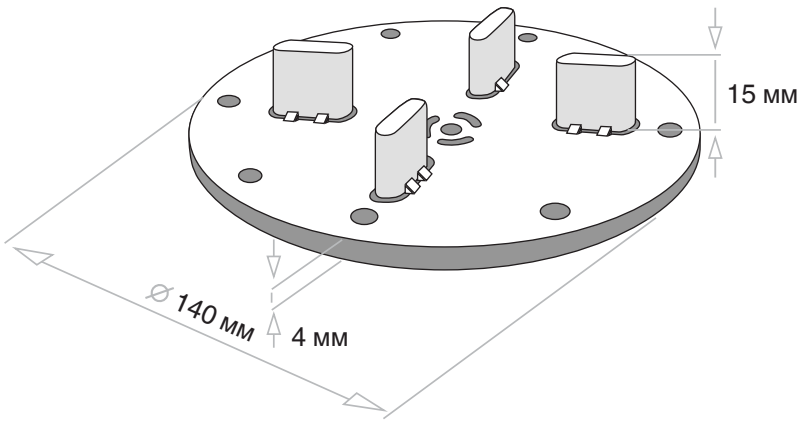


## Описание

**Level Lastra** — крепление для установки различных типов плит на опоры. Вращающаяся площадка защелкивается в вершину опоры, позволяя регулировать уровень с уже предустановленной плитой покрытия.
**Level Lastra Soft** — крепление для плитки из специального прорезиненного пластика, позволяющее укладывать плитку без использования резинки **Level Soft.**

## Технические характеристики

| Диаметр элемента | Высота крепления | Высота элемента | Масса элемента | Материал |
|---|---|---|---|---|
| 140 мм | 15 мм | 19 мм | 59 г | полипропилен |

# LEVEL TILE, TILE SOFT

Крепление
для плитки
на лагу

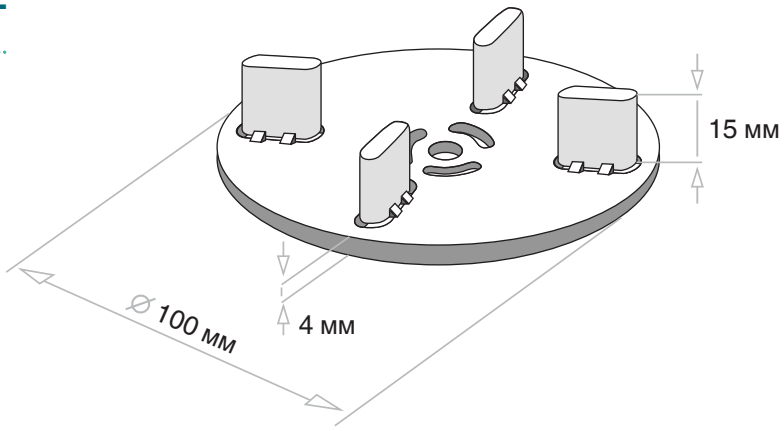


## Описание

**Level Tile** — крепление для плитки, предназначенное для совместного использования с алюминиевой лагой **Level Line Frame**. Также, **Level Tile** удобно защелкивается и в верхней части опоры.
**Level Tile Soft** — крепление для плитки при укладке на лагу из специального пластика, придающее дополнительную шумоизоляцию конструкции.

## Технические характеристики

| Диаметр элемента | Высота крепления | Высота элемента | Масса элемента | Материал |
|---|---|---|---|---|
| 100 мм | 15 мм | 19 мм | 32 г | полипропилен |



# LEVEL TOP

Держатель
для лаги

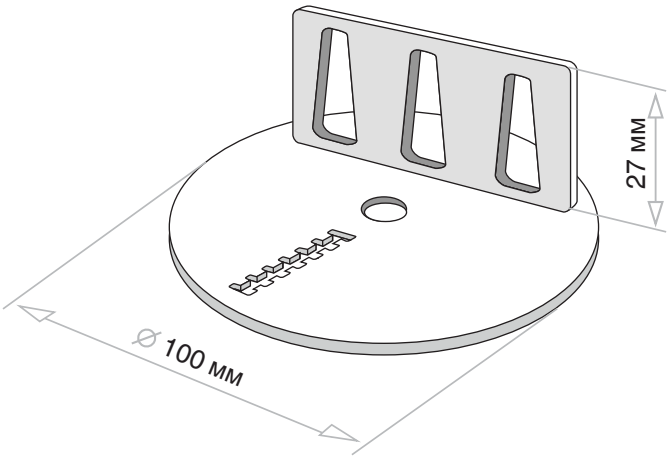


## Описание

**Level Top** — элемент для монтажа лаги на опору, который выполнен в форме диска с монтажным бортиком. Данный аксессуар позволяет крепить лаги из дерева, ДПК, металла с размерами от 30 до 150 мм².
Лаги крепятся при помощи саморезов.

## Технические характеристики

| Диаметр элемента | Высота бортика для крепления лаги | Масса элемента | Материал |
|---|---|---|---|
| 100 мм | 27 мм | 35 г | полипропилен |

# LEVEL CLIP

Держатель-клипса
для лаги

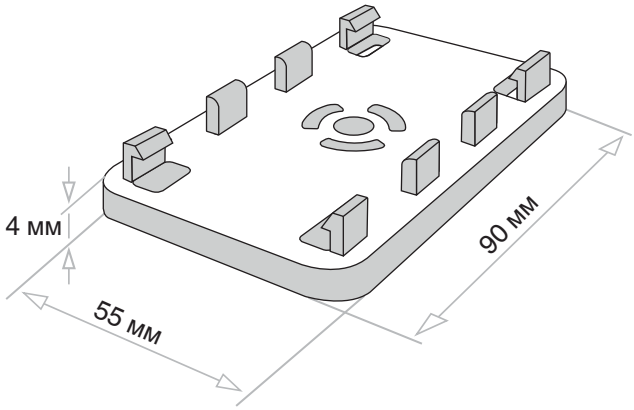


## Описание

Держатель **Level Clip** предназначен для совместного использования с алюминиевой лагой **Level Line**. Лага устанавливается на площадку держателя **Level Clip** и фиксируется при помощи защелок. Дополнительных крепежей не требуется. **Level Clip** защелкивается в верхней части опоры.

## Технические характеристики

| Ширина элемента | Длина элемента | Высота крепления | Высота элемента | Масса элемента | Материал |
|---|---|---|---|---|---|
| 55 мм | 90 мм | 7 мм | 11 мм | 17 г | полипропилен |



# LEVEL FIX

Фиксатор
для плитки.
На одну опору
нужен комплект
из 4 штук

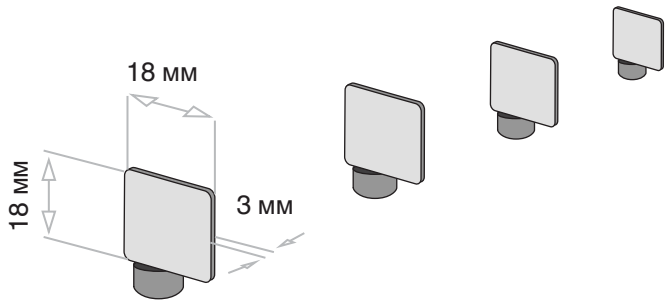


## Описание

Фиксаторы **Level Fix** применяются для монтажа плитки. Элементы вставляются в специально отведенные отверстия в верхней части опоры **Level**, а затем в них укладывается плитка. На одну опору требуется комплект из 4 фиксаторов. Никакой дополнительной фиксации не требуется. Как правило, размер устанавливаемой плитки варьируется от 300×300 мм до 600×600 мм, но в действительности конкретных ограничений по размерам нет.

## Технические характеристики

| Высота элемента | Толщина элемента | Масса элемента | Материал |
|---|---|---|---|
| 18 мм | 3 мм | 6 г | полипропилен |

# LEVEL SOFT

## Прокладка под плитку

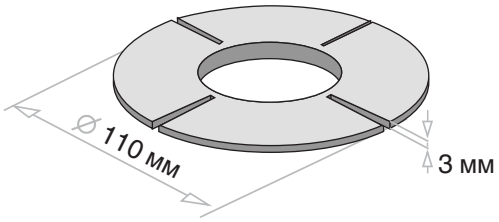


## Описание

Резинка **Level Soft** используется как прокладка между опорами и бетонной или керамогранитной плиткой. В результате снижается вибрация при хождении, улучшается звукоизоляция конструкции. **Level Soft** выполнен из рециклированной резины и пригоден к монтажу с **Level Fix** или **Level Lastra**.

## Технические характеристики

| Диаметр элемента | Толщина элемента | Масса элемента | Материал |
|---|---|---|---|
| 110 мм | 3 мм | 32 г | резина |

# LEVEL SLOPE 2%, 3%

## Корректор уклона

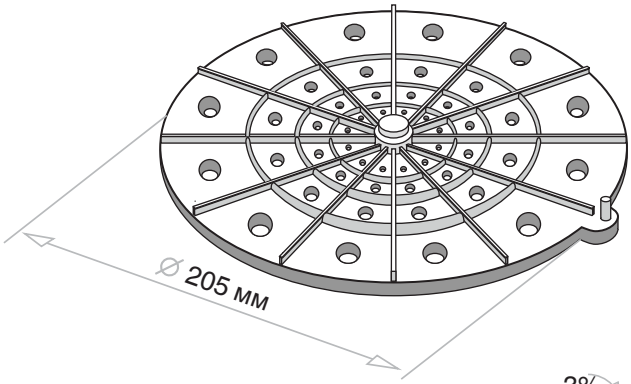


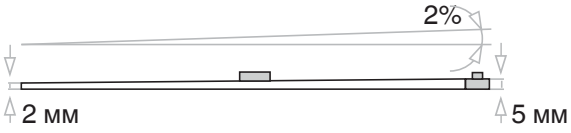


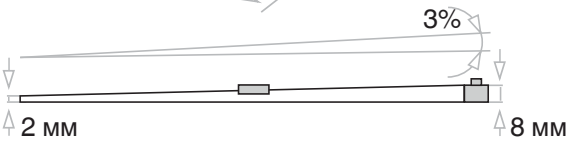


## Описание

Корректоры уклона **Level Slope 2%, 3%** позволяют использовать опоры **Level** на подстилающих поверхностях с уклонами. Корректоры уклона крепятся к опоре в центре, уклоны дисков составляют 2% или 3%. Монтаж производится на подстилающую поверхность, под основание опоры. Корректоры **Level Slope 2%, 3%** могут использоваться совместно (при наложении друг на друга), таким образом уклон подстилающей поверхности может достигать 10%.

## Технические характеристики

| Диаметр элемента | Угол уклона | Толщина элемента | Масса элемента | Материал |
|---|---|---|---|---|
| 205 мм | 2/3 % | от 2-8 мм | 76/81 г | полипропилен |

# LEVEL RING

## Стопорное кольцо

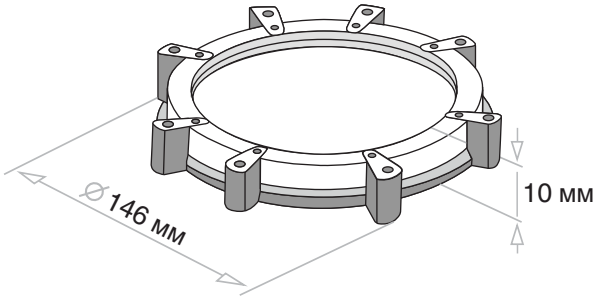


## Описание

Стопорное кольцо **Level Ring** устанавливается на внешней резьбе элементов **Level Up** и **Level Mid**. Кольцо предотвращает возможность скручивания опоры под воздействием внешних факторов, таких как: динамическая нагрузка или неустойчивое основание. Рекомендуется использовать на объектах с повышенной пешеходной нагрузкой.

## Технические характеристики

| Диаметр элемента | Толщина элемента | Масса элемента | Материал |
|---|---|---|---|
| 146 мм | 10 мм | 27 г | полипропилен |

# LEVEL LINE 40×40

## Монтажная алюминиевая лага

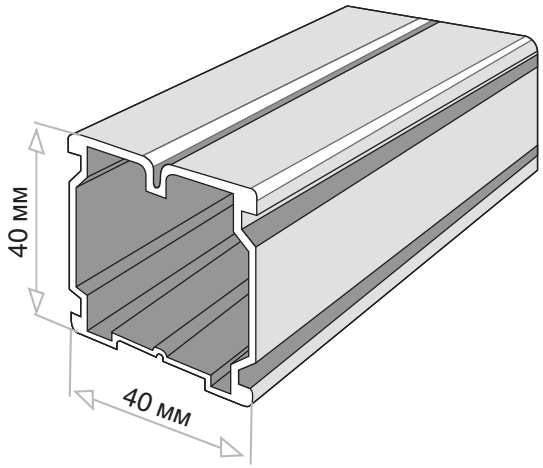


## Описание

Лага **Level Line** является монтажным элементом для установки террасной доски при строительстве террас. Лага изготовлена из прочного алюминия. Она позволяет создать надежное и ровное основание, на котором террасная доска может пролежать долгие годы. **Level Line** подходит для строительства любых террасных настилов из натурального дерева и ДПК.

## Технические характеристики

| Базовый размер (B/H/L) | Единица измерения | Предельная нагрузка при шаге опор 0,5 м | Масса элемента | Материал |
|---|---|---|---|---|
| 40×40 4000/3000 мм | погонный метр | 523 кг | 770 г | алюминий |

# LEVEL LINE LITE 28×40

Облегченная алюминиевая монтажная лага

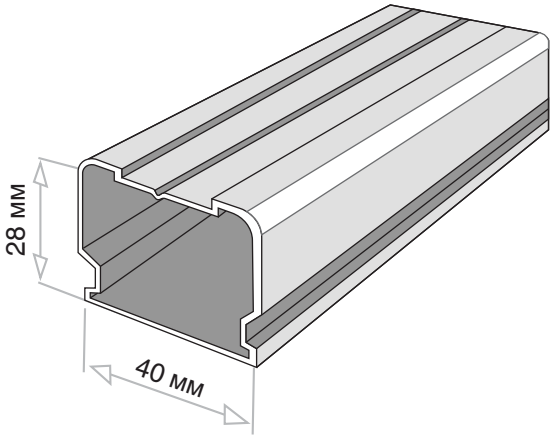


## Описание

Лага **Level Line Lite** является монтажным элементом для установки террасной доски при строительстве террас. Она позволяет создать надежное и ровное основание, на котором террасная доска может пролежать долгие годы. **Level Line Lite** подходит для строительства любых террасных настилов из натурального дерева и ДПК.

## Технические характеристики

| Базовый размер (B/H/L) | Единица измерения | Предельная нагрузка при шаге опор 0,5 м | Масса элемента | Материал |
|---|---|---|---|---|
| 28×40 4000/3000 мм | погонный метр | 325 кг | 224 г | алюминий |



# LEVEL LINE FRAME 40×40

Усиленная алюминиевая конструкционная лага

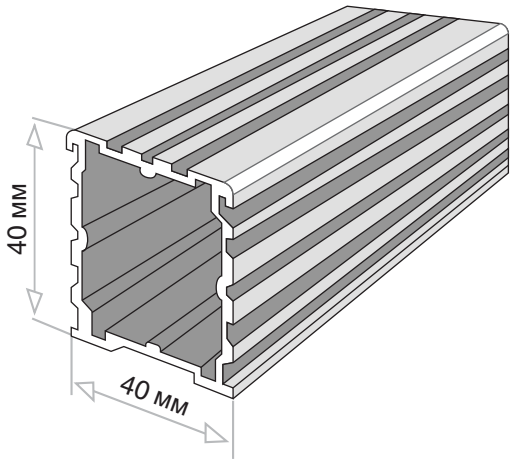


## Описание

Лага **Level Line Frame** предназначена для высоких нагрузок. Позволяет монтировать чистовые покрытия из плит и террасной доски. Из лаги **Level Line Frame** при помощи крепежных пластин **Level Plate** можно собрать надежные каркасные системы и связать их с подсистемой фальшпола в единое целое. Совместима с лагой **Level Line Flat 20x40** через крепежные пластины.

## Технические характеристики

| Базовый размер (B/H/L) | Единица измерения | Предельная нагрузка при шаге опор 0,5 м | Масса элемента | Материал |
|---|---|---|---|---|
| 40×40 4000/3000 мм | погонный метр | 641 кг | 850 г | алюминий |

# LEVEL LINE FLAT 20×40

Облегченная алюминиевая конструкционная лага

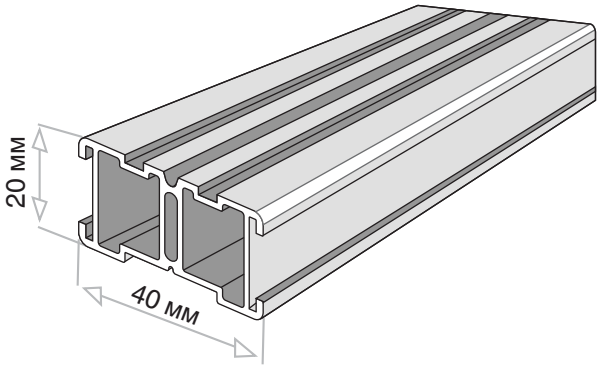


## Описание

Лага **Level Line Flat** позволяет монтировать чистовые покрытия из плит и террасной доски. Из лаги **Level Line Flat** при помощи крепежных пластин **Level Plate** можно собрать элементы каркасных систем с умеренной несущей нагрузкой и связать их с подсистемой фальшпола в единое целое. Совместима с лагой **Level Line Frame 40x40** через крепежные пластины.

## Технические характеристики

| Базовый размер (B/H/L) | Единица измерения | Предельная нагрузка при шаге опор 0,5 м | Масса элемента | Материал |
|---|---|---|---|---|
| 20×40<br>4000/3000 мм | погонный метр | 192 кг | 670 г | алюминий |



# LEVEL STEP

Алюминиевый фиксирующий профиль

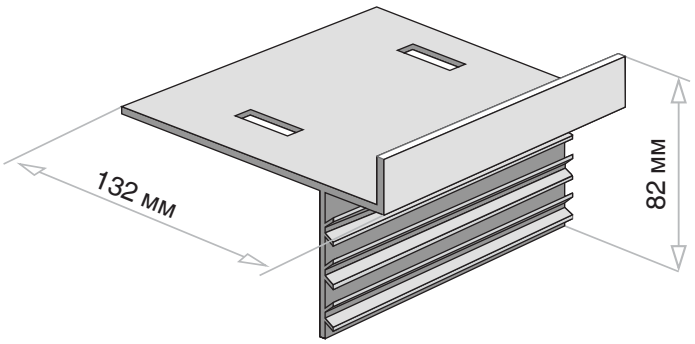


## Описание

Алюминиевый профиль **Level Step** применяется для установки и закрепления ступеней или перехода на вертикальные площади облицовки.

## Технические характеристики

| Ширина элемента | Высота элемента | Масса элемента | Материал |
|---|---|---|---|
| 132 мм | 82 мм | 1200 г | алюминий |

# LEVEL PLATE[А], PLATE 90[Б], BEND[В]

## Стальная крепежная пластина

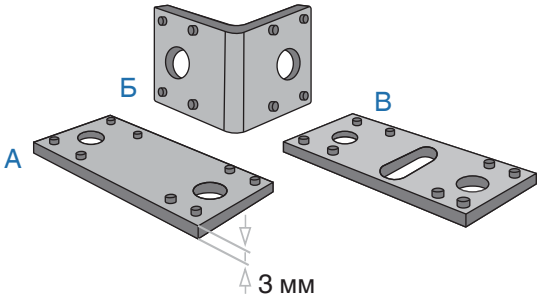


## Описание

Крепежи **Level Plate** жестко соединяют лагу под нужным углом, посредством двух саморезов. Совместимы с лагой **Level Line Frame 40x40** и **Level Line Flat 20x40**.

## Технические характеристики

| Элемент | Длина элемента | Ширина элемента | Масса элемента | Материал |
|---|---|---|---|---|
| А | 65 | 25 | 37 г | сталь |
| Б | 34 | 25 | 38 г | сталь |
| В | 65 | 25 | 34 г | сталь |



# Варианты креплений на опору Level

## Монтаж плитки на опору Level

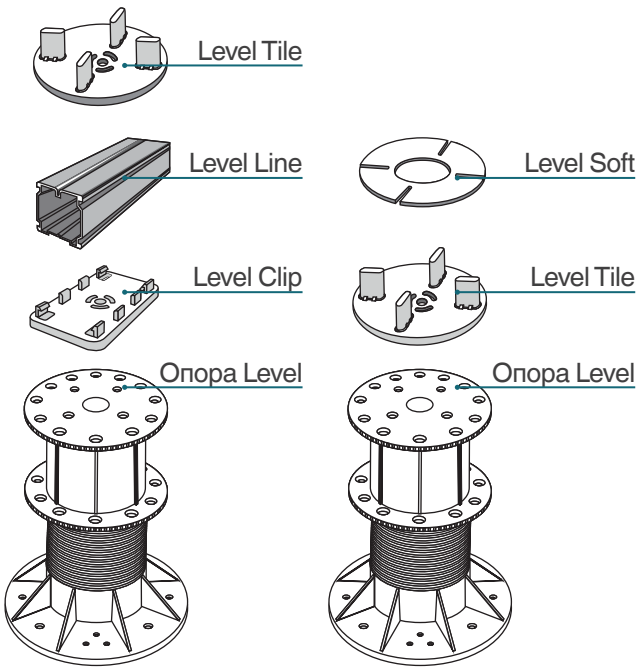


## Монтаж террасного настила на опору Level

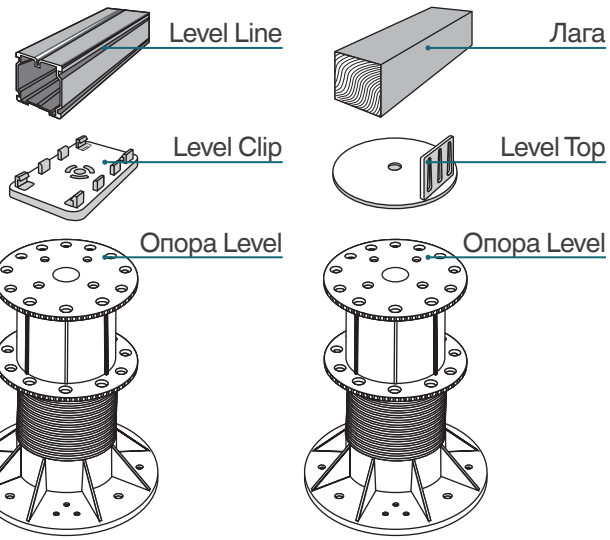

# Схема монтажа плитки на опору Level

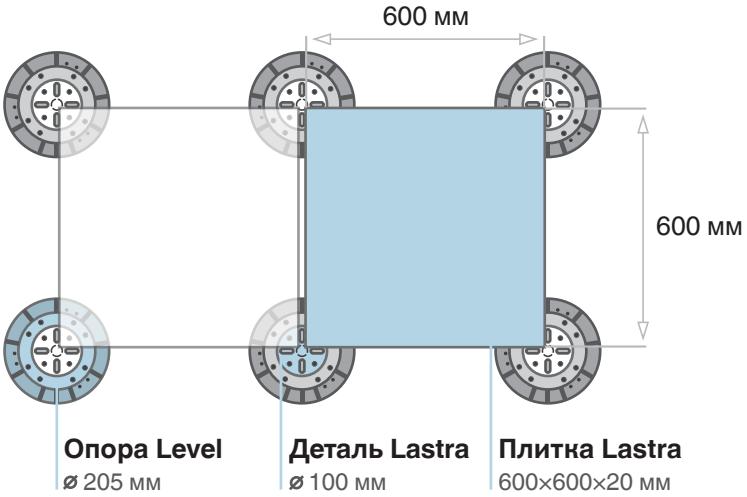


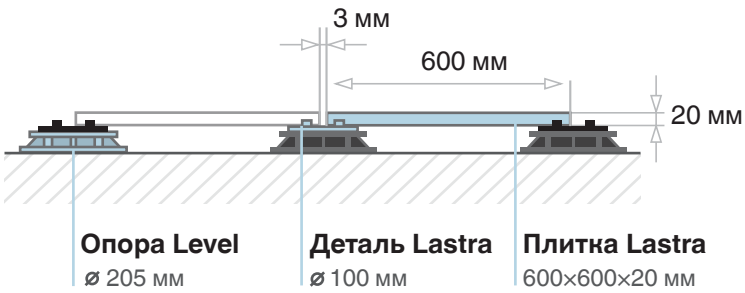


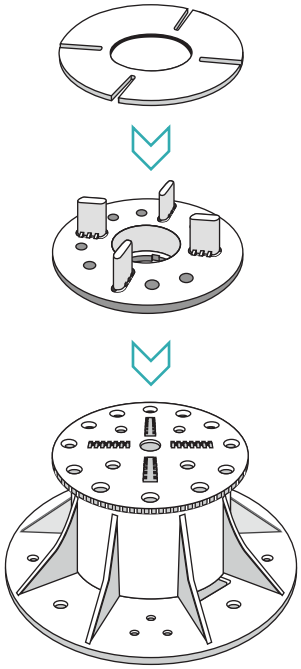

# Схема монтажа террасной доски на опору Level

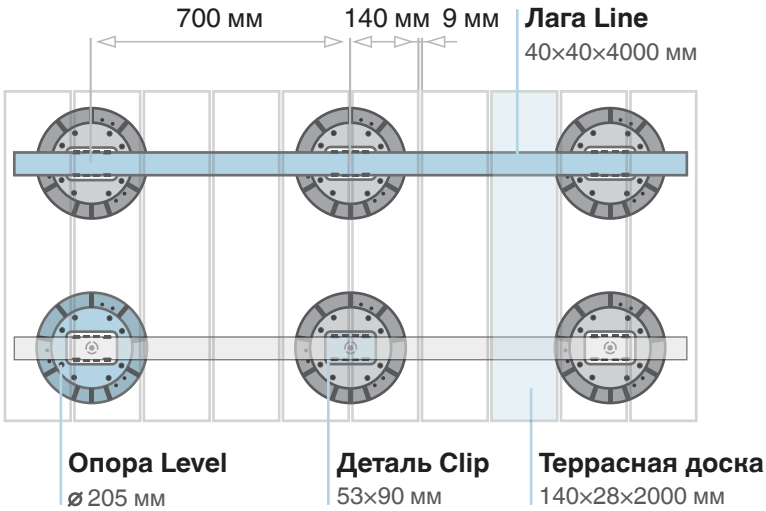


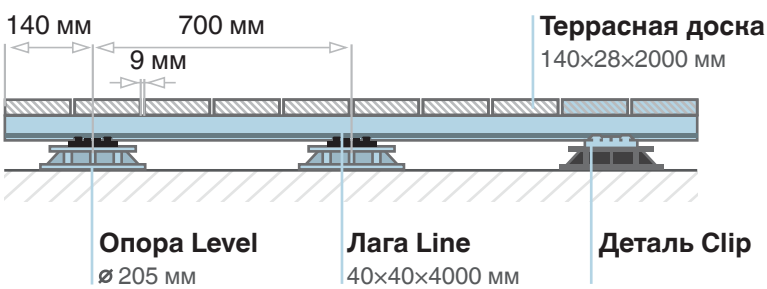


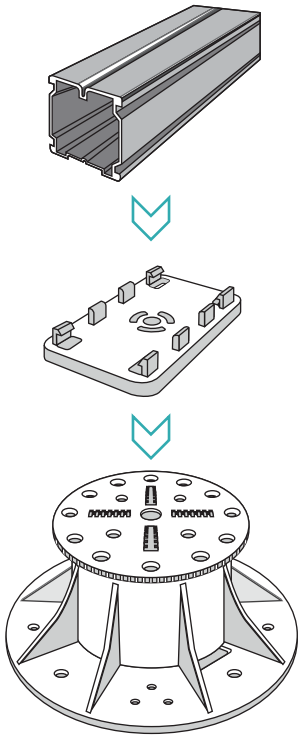

# Таблица опор и комплектующих

| № | Название детали | Вид | Назначение детали | Вес детали г | Кол–во в упаковке шт | Объем упаковки м$^3$ | Вес упаковки кг |
|---|---|---|---|---|---|---|---|
| 1 | Level Up-S |  | Вершина опоры | 88 | 50 | 0,05 | 4,40 |
| 2 | Level Down-S |  | Основание опоры | 148 | 35 | 0,05 | 5,18 |
| 3 | Level Up-M |  | Вершина опоры | 118 | 40 | 0,05 | 4,72 |
| 4 | Level Down-M | 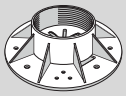 | Основание опоры | 186 | 25 | 0,05 | 4,65 |
| 5 | Level Up-L |  | Вершина опоры | 154 | 34 | 0,05 | 5,24 |
| 6 | Level Down-L | 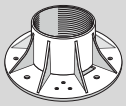 | Основание опоры | 257 | 17 | 0,05 | 4,37 |
| 7 | L0 |  | Регулируемая опора Level 35-50 мм | 237 | 30 | 0,05 | 7,11 |
| 8 | L1 | 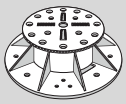 | Регулируемая опора Level 50-80 мм | 304 | 25 | 0,05 | 7,60 |
| 9 | L2 New | 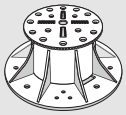 | Регулируемая опора Level 80-140 мм | 411 | 15 | 0,05 | 6,17 |
| 10 | Level Up 3D |  | Вершина опоры с регулируемым наклоном | 180 | 40 | 0,05 | 7,20 |
| 11 | Level Mid-M |  | Малая удлинительная муфта | 143 | 32 | 0,05 | 4,58 |
| 12 | Level Mid-X |  | Средняя удлинительная муфта | 260 | 24 | 0,05 | 6,24 |
| 13 | Level Mid-L | 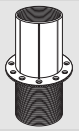 | Большая удлинительная муфта | 314 | 12 | 0,06 | 3,77 |
| 14 | Level Top |  | Держатель для лаги | 35 | 100 | 0,03 | 3,50 |

| № | Название детали | Вид | Назначение детали | Вес детали г | Кол–во в упаковке шт | Объем упаковки м³ | Вес упаковки кг |
|---|---|---|---|---|---|---|---|
| 15 | Level Clip |  | Держатель-клипса для лаги | 17 | 100 | 0,02 | 1,70 |
| 16 | Level Tile |  | Крепление для плитки на лагу | 32 | 100 | 0,03 | 3,20 |
| 17 | Level Lastra 3D |  | Крепление для плитки с регулируемым наклоном | 80 | 100 | 0,04 | 8,00 |
| 18 | Level Lastra |  | Крепление для плитки | 59 | 100 | 0,04 | 5,90 |
| 19 | Level Fix |  | Фиксатор для плитки (комплект из 4 штук) | 6 | — | — | 0 |
| 20 | Level Soft |  | Прокладка под плитку | 32 | 300 | 0,05 | 9,60 |
| 21 | Level Slope 2% |  | Корректор уклона | 76 | 140 | 0,05 | 10,64 |
| 22 | Level Slope 3% |  | Корректор уклона | 81 | 110 | 0,05 | 8,91 |
| 23 | Level Ring | 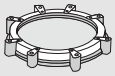 | Стопорное кольцо | 27 | 300 | 0,05 | 8,10 |
| 24 | Level Line 40×40 4000/3000 мм | 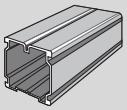 | Алюминиевая монтажная лага | 770 | 4/3 | — | 3,08/2,31 |
| 25 | Level Line Lite 28×40 4000/3000 мм | 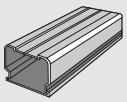 | Облегченная алюминиевая монтажная лага | 440 | 4/3 | — | 1,76/1,32 |
| 26 | Level Line Frame 40×40 4000/3000 мм | 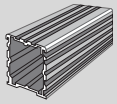 | Усиленная алюминиевая конструкционная лага | 850 | 4/3 | — | 3,4/2,55 |
| 27 | Level Line Flat 20×40 4000/3000 мм | 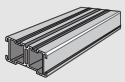 | Облегченная алюминиевая конструкционная лага | 670 | 4/3 | — | 2,68/2,01 |
| 28 | Level Line Step | 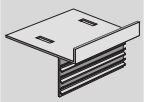 | Алюминиевый фиксирующий профиль | 1200 | 3 | — | 3,6 |
| 29 | Level Plate<br>Level Plate 90<br>Level Plate Bend | 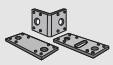 | Стальная крепежная пластина | 37/38 /34 | 250 | 0,02 | 9,50/9,50 /8,75 |

Славдом

Санкт-Петербург 8 (812) 337-51-51
Москва 8 (495) 640-51-51
Краснодар 8 (861) 203-51-51

Бесплатный телефон по России
8 (800) 333 51 51
slavdom.ru