КВАДРАТНАЯ ВОДОСТОЧНАЯ СИСТЕМА

УСТАНОВКА И РАЗМЕРЫ

ORIMA®

K12/
K9x9, P87, P10

ГАРАНТИЯ И КАЧЕСТВО

ГАРАНТИЯ

В соответствии с условиями гарантии, компания Orima-Tuote Oy гарантирует, что окрашенные на заводах компании элементы водостоков не пострадают от ржавчины в течение гарантийного периода по причине производственного брака или дефекта материала.

гарантия распространяется на водосточные системы, изготовленные в заводских условиях и покрытые с обеих сторон краской.

Гарантийный срок составляет 30 лет.

Условия гарантии: **www.orima.ru**



КАЧЕСТВО ISO 9001:2015

ISO 9001:2015: Этот продукт изготавливается в соответствии с системой управления качеством ISO 9001:2015 и сертифицирован Bureau Veritas Certification, сертификат номер FIHSK10155078A.





© Orima-Tuote Oy. Все права защищены. Kankaantie 6, FI-16300 Orimattila
Несанкционированное использование и копирование запрещено.

КВАДРАТНАЯ ВОДОСТОЧНАЯ СИСТЕМА

РАЗМЕРЫ И НЕОБХОДИМЫЕ ИНСТРУМЕНТЫ

РАЗМЕРЫ

Комплект стандартного размера рассчитан на карниз глубиной (расстояние от стены до края карниза) примерно 80 см и высотой (от земли до края карниза) 3,5 м.

Для наращивания использовать водосточные трубы 1,0 и 2,0 м.

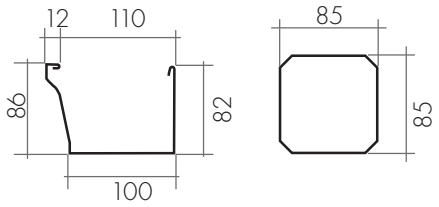

Площадь ската и расположение водосточных труб:

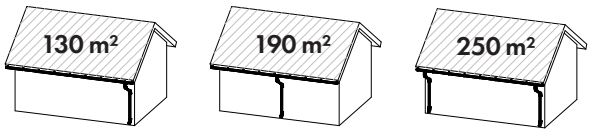

МАТЕРИАЛ

Водосточные системы изготовлены из горячеоцинкованной стали (ZN 275 г/м²) с двусторонним полимерным покрытием GreenCoat.

КАРТА ЦВЕТОВ:

RR20 Белый	*Заказной цвет
RR23 Темно-серый	RR21 Светло-серый/RR22 Серый*
RR32 Темно-коричневый	RR29 Бордовый*
RR33 Черный	RR750 Кирпично-красный*

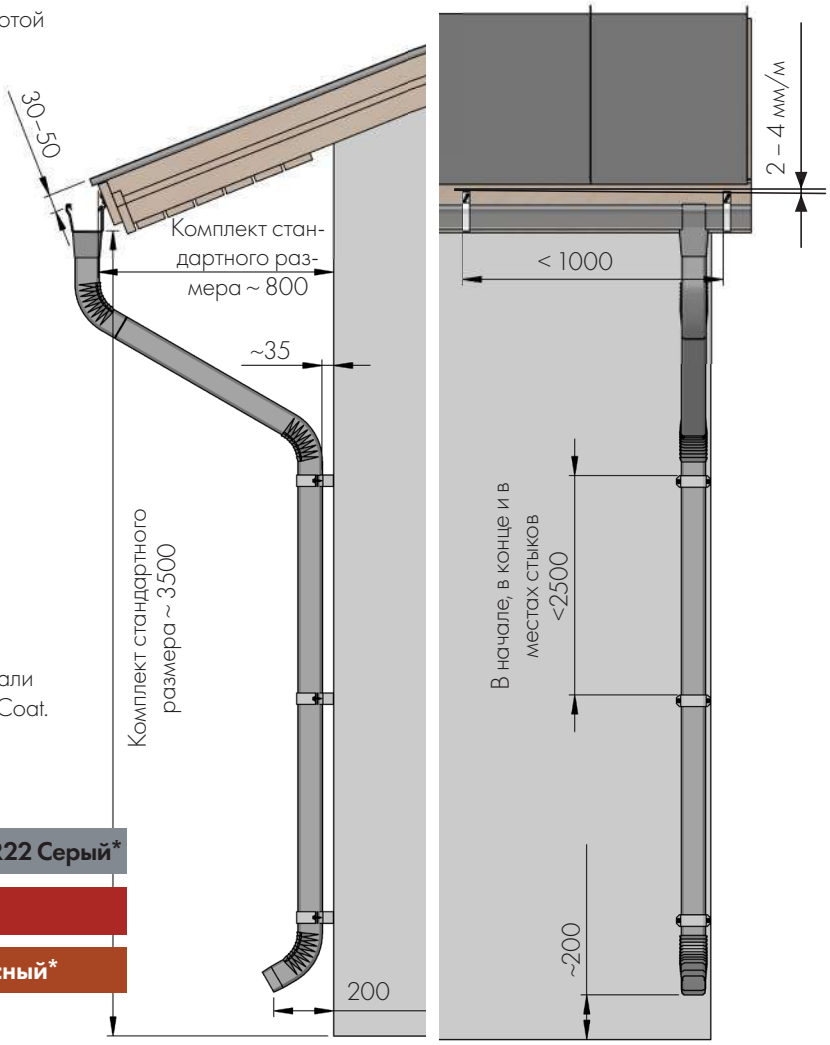

НЕОБХОДИМЫЕ ИНСТРУМЕНТЫ

Уплотнительная масса, герметик



Ножницы для жести, ножовка. Болгарку нельзя использовать.



Щипцы изогнутые



Заклёпочник и заклепки или маленькие шурупы

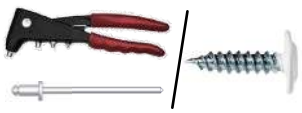

Карандаш, рулетка и разметочный шнур

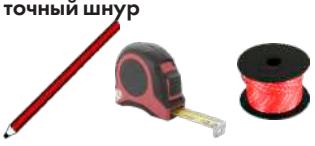

Отвертка



Для крюков желоба

Подходящие шурупы (например, Ø 4,8)

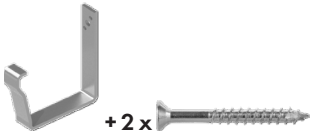

Для хомутов водосточной трубы

Шурупы, дюбеля, анкерные болты в зависимости от материала стены (например, саморез 5x70)

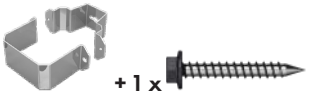

Подходящие саморезы (например, 5x18)



© Orima-Tuote Oy. Все права защищены. Kankaantie 6, FI-16300 Orimattila
Несанкционированное использование и копирование запрещено.

ISO 9001 BUREAU VERITAS Certification
№ FIHSK10155078A

12.11.2018
www.orima.ru

1. МОНТАЖ ЖЕЛОБА

Желоб должен быть наклонен в сторону водосточной трубы для обеспечения стока воды.

Наружный край желоба должен быть на 30 – 50 мм ниже линии продолжения кровли.

1. закрепить крайние крюки таким образом, чтобы скат желоба в сторону водосточной трубы составлял 2 – 4 мм на 1 м желоба.
2. закрепить остальные крюки с помощью разметочного шнура примерно через 1 м в местах стропильных ног.

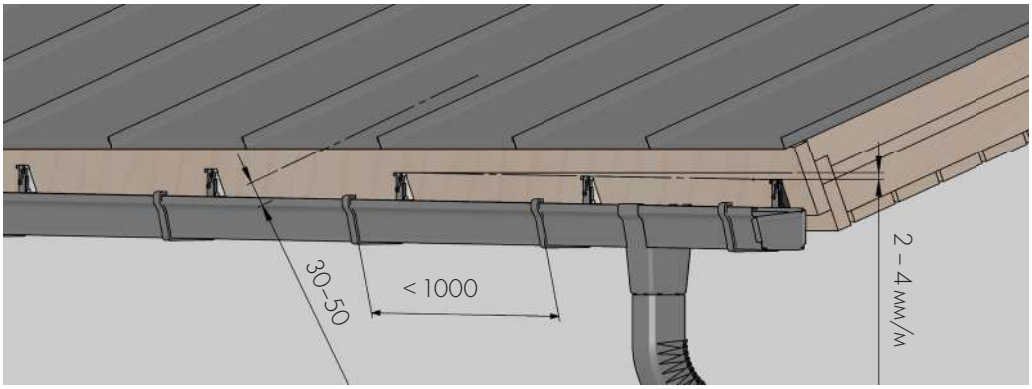

К12 ЖЕЛОБ

3 м 11170
4 м 11260
5 м 11010
6 м 11020



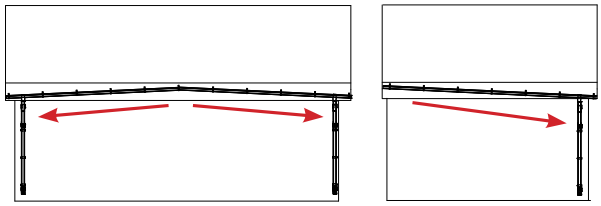

КРЮКИ ЖЕЛОБА

ЛОБОВАЯ ДОСКА С УКЛОНОМ

Крюк желоба 11110
Компенс. хвостика
1:4 10580
1:3 10590
1:2 10600
1:1,5 10610

2 x



Крюк желоба 1:3 11120
Крюк желоба 1:2,5 11180

2 x



ПРЯМАЯ ЛОБОВАЯ ДОСКА

Крюк желоба 11110

2 x



БЕЗ ЛОБОВОЙ ДОСКИ

Крюк желоба 11110
удлинниитель крюка 11140P
(включительно болт и гайка)

2 x



ЛОБОВАЯ ДОСКА ПРЯМАЯ ИЛИ С УКЛОНОМ

Внутренний кронштейн 11130

2 x

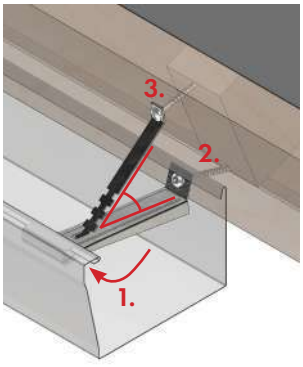

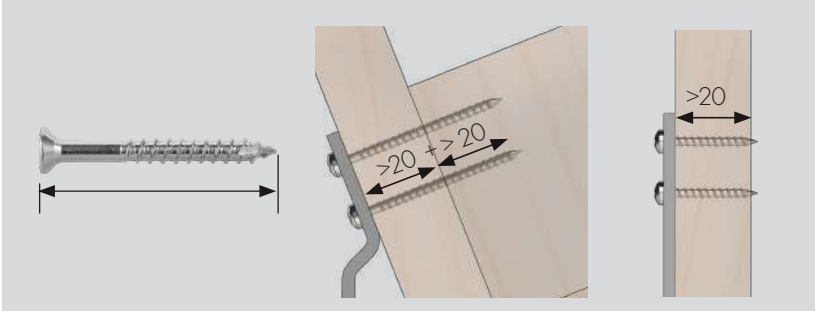

ISO 9001 BUREAU VERITAS Certification
№ FIHSK10155078A

© Orima-Tuote Oy. Все права защищены. Kankaantie 6, FI-16300 Orimattila
Несанкционированное использование и копирование запрещено.

ЗАГЛУШКИ

Заглушка желоба правая
11040
Заглушка желоба левая
11050



2 x



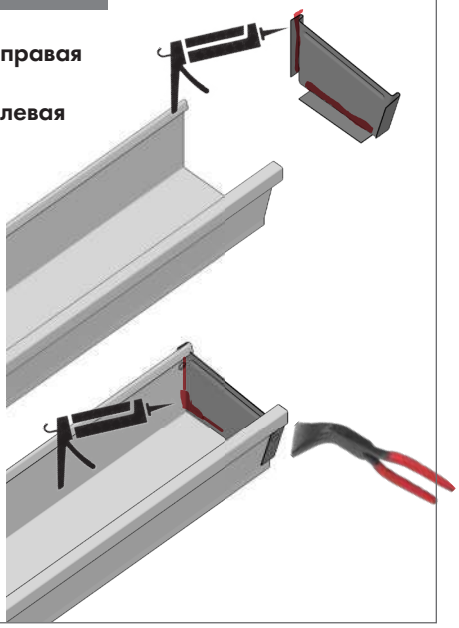

УГЛЫ

Внутренний угол
11070
Внешний угол
11080

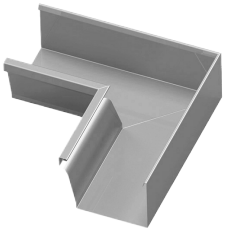

4 x



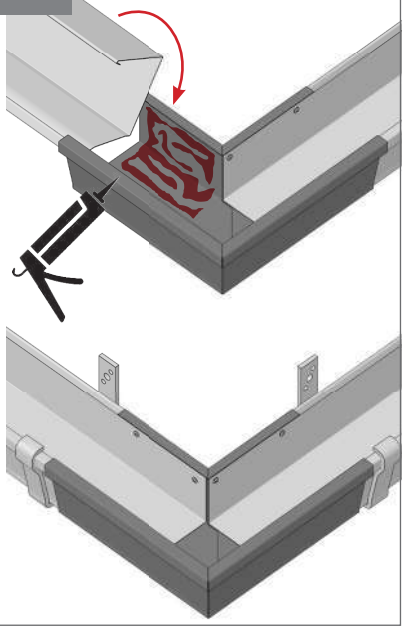

ПЕРЕХОДНИКИ ОТ ЖЕЛОБА К ТРУБЕ

Воронка желоба 11090



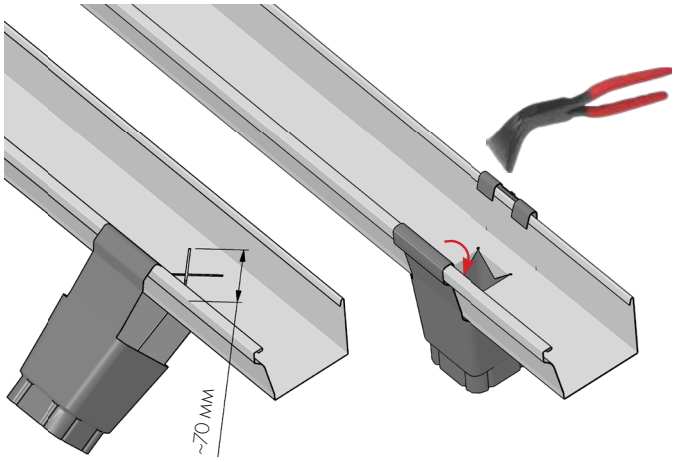

Сливная воронка 11100

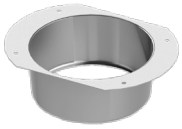

5 x

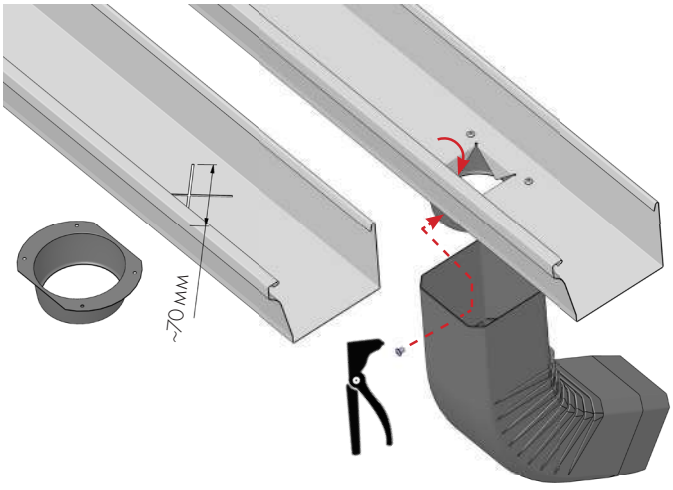

© Orima-Tuote Oy. Все права защищены. Kankaantie 6, FI-16300 Orimattila
Несанкционированное использование и копирование запрещено.

ISO 9001 BUREAU VERITAS Certification
№ FIHSK10155078A

12.11.2018
www.orima.ru

НАРАЩИВАНИЕ

Наращивание внахлест

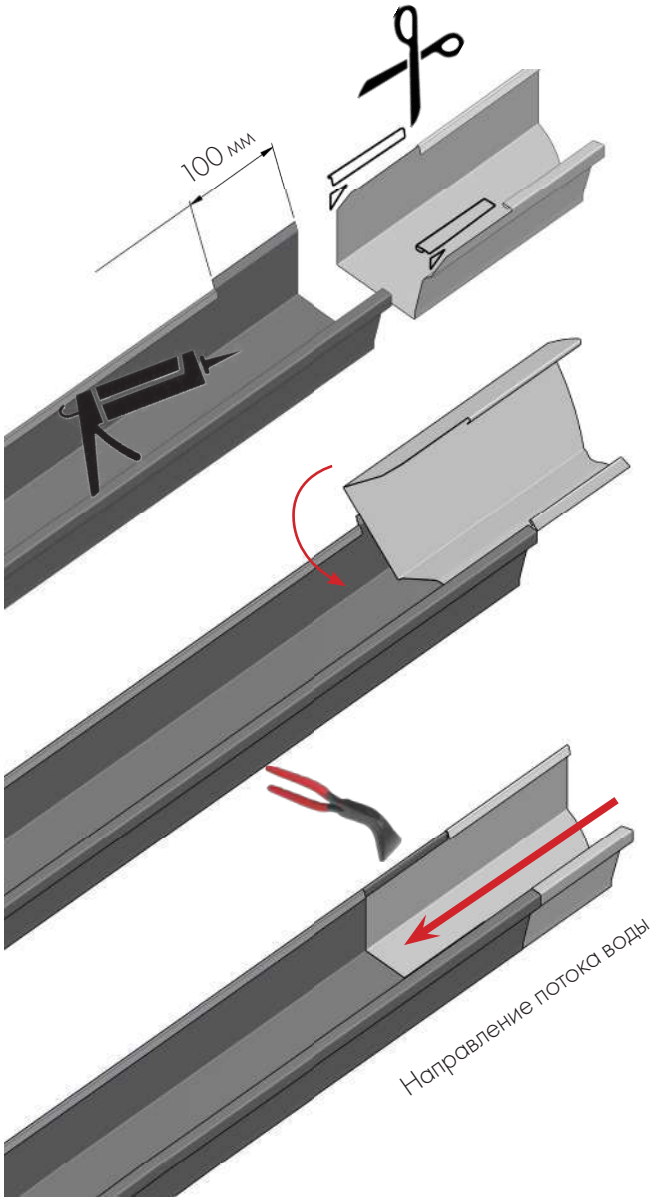

Наращивание с помощью соединителя 11060

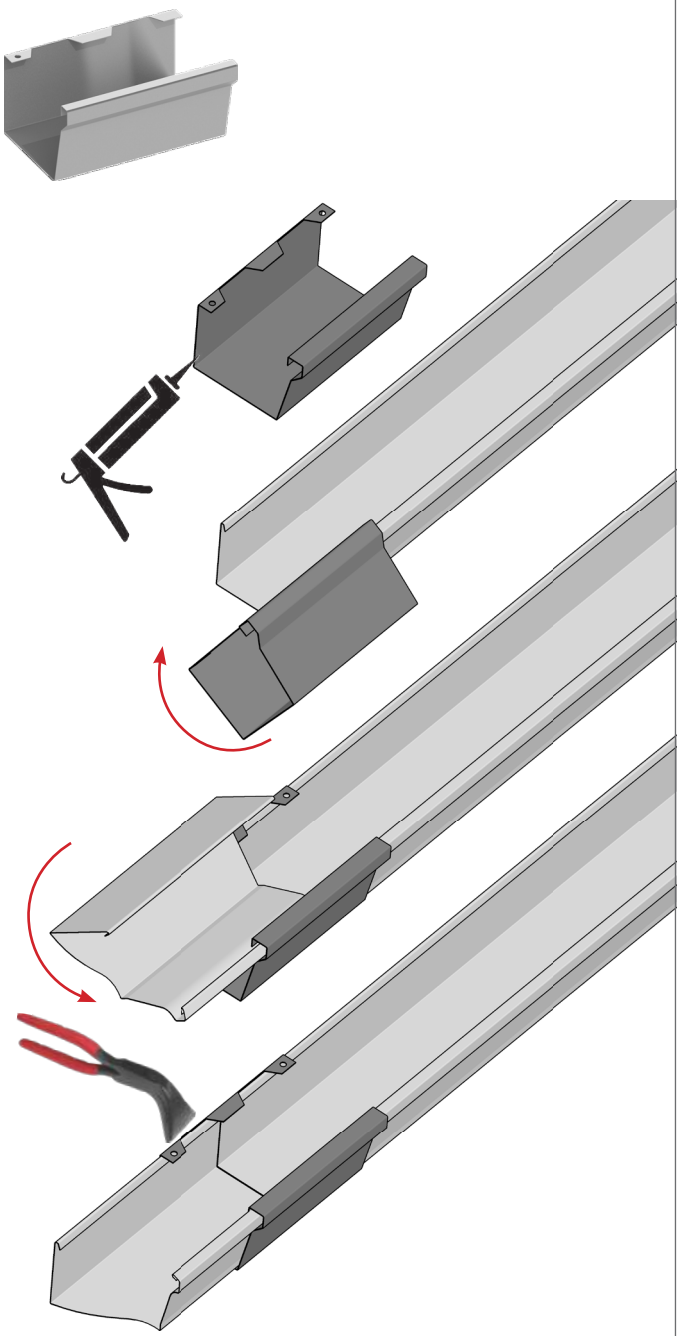

ISO 9001 BUREAU VERITAS Certification
№ FIHSK10155078A

© Orima-Tuote Oy. Все права защищены. Kankaantie 6, FI-16300 Orimattila
Несанкционированное использование и копирование запрещено.

2. КРЕПЛЕНИЕ ВОДОСТОЧНОЙ ТРУБЫ

Установите верхнее колено. После этого соберите остальные элементы водостока и отмерьте правильную длину нижнего колена.

Укорачивать водосточные трубы нужно всегда с верхнего, не обжатого края, чтобы сохранить обжим нижнего края.

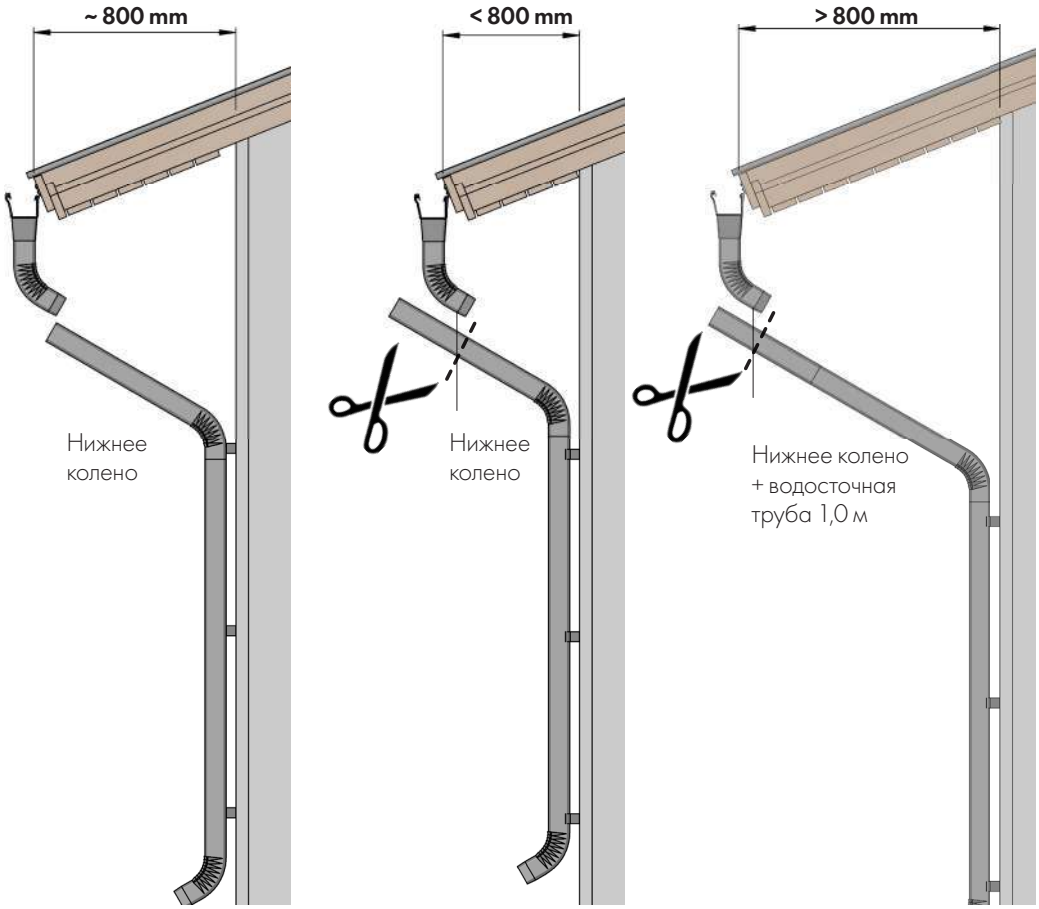

ТРУБА

Комплект стандартного размера рассчитан на карниз глубиной (расстояние от стены до края карниза) примерно 80 см и высотой (от земли до края карниза) 3,5 м.

Для наращивания использовать водосточные трубы 1,0 и 2,0 м.

1–2 x **/стык**

Верхнее колено 12080



Нижнее колено 12090

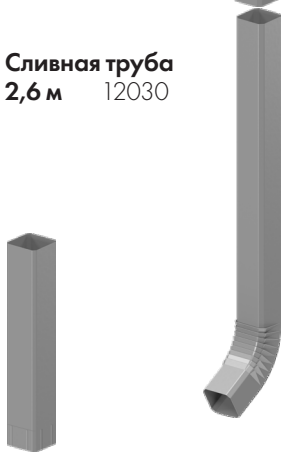

Сливная труба 2,6 м 12030

Водосточная труба 1,0 м 12010

Водосточная труба 2,0 м 12020

КРЕПЛЕНИЕ ВОДОСТОЧНОЙ ТРУБЫ

Крепеж водосточной трубы 13050

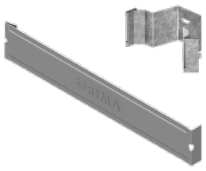

1 x

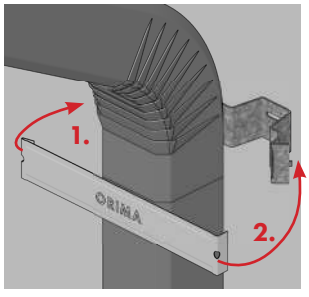

Крепеж вод. трубы M2000 12070



2 x

1 x

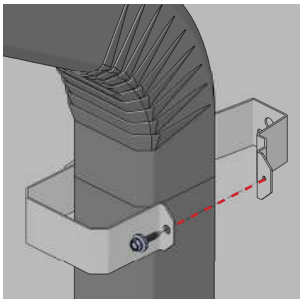

В начале, в конце и в местах стыков < 2500

2 x **3 x** **4 x**

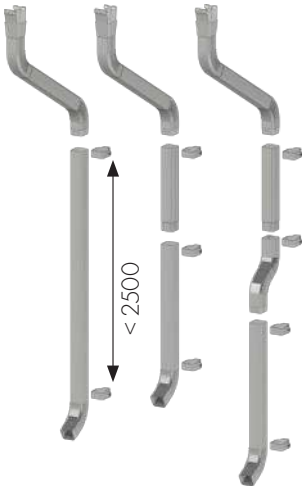

© Orima-Tuote Oy. Все права защищены. Kankaantie 6, FI-16300 Orimattila
Несанкционированное использование и копирование запрещено.

ISO 9001 BUREAU VERITAS Certification
№ FIHSK10155078A

ДОПОЛНИТЕЛЬНЫЕ ЭЛЕМЕНТЫ

Отвод 5 см 12100
Отвод 10 см 12110
Отвод 15 см 12120
Отвод 20 см 12130

2 x



1–2 x



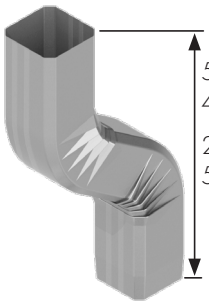

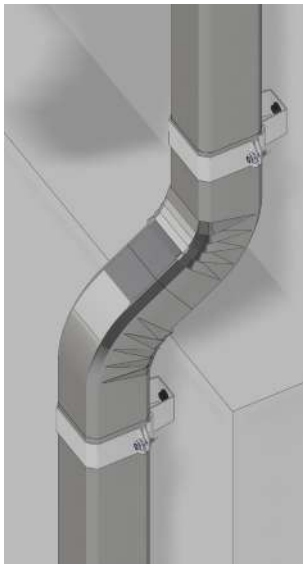

Отвод для сбора воды 12170

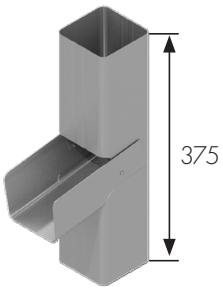

1 x



1–2 x





ВОДОСТОЧНАЯ ТРУБА В АНТИВАНДАЛЬНОМ ИСПОЛНЕНИИ

Труба в антивандальном исполнении 2 м 12150

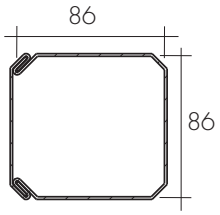

2 x Крепеж антиванд. трубы 12160



4 x



2 x



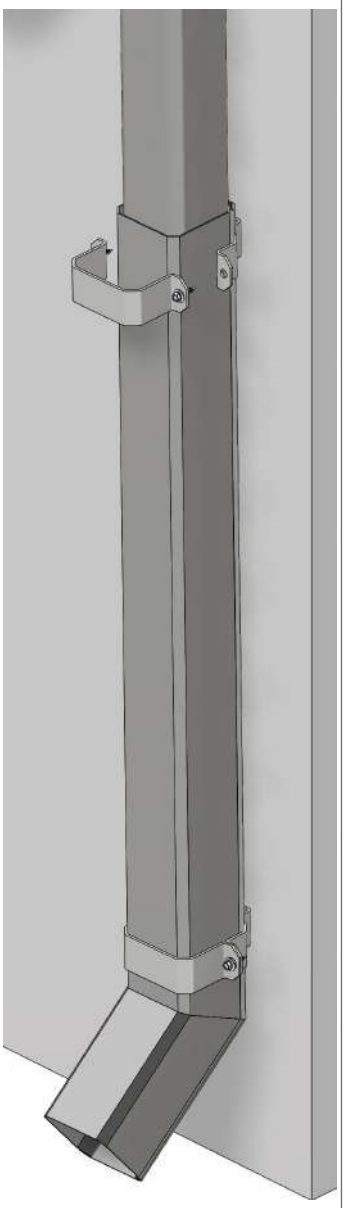

ISO 9001 BUREAU VERITAS Certification
№ FIHSK10155078A

© Orima-Tuote Oy. Все права защищены. Kankaantie 6, FI-16300 Orimattila
Несанкционированное использование и копирование запрещено.

СОВМЕСТИМОСТЬ ВОДОСТОЧНЫХ СИСТЕМ

K12/P87, K12/P10

КВАДРАТНЫЙ ЖЕЛОБ K12 И КРУГЛАЯ ВОДОСТОЧНАЯ ТРУБА P87 И P10

Универсальная сливная воронка 11100 дает возможность соединения желобов и труб разных форм .

P10 ВОДОСТОЧНАЯ ТРУБА

Сливная воронка 11100

P10 Водосточная труба
1,0 м 13010
2,3 м 13020

P10 Колено 13180

P10 Крепеж водосточной трубы 13050

1 x



P10 Крепеж вод. трубы M2000 13030

2 x
1 x



P10 Тройник 13680

P10 Отвод для сбора воды 13660

1–2 x **/стык**

P87 ВОДОСТОЧНАЯ ТРУБА

Сливная воронка 11100

P87 Водосточная труба
1,0 м 13530
2,5 м 13540

P87 Колено 13520

P87 Крепеж водосточной трубы 13560

2 x
1 x



P87 Тройник 13620

P87 Отвод для сбора воды 13670

1–2 x **/стык**

Комплект стандартного размера рассчитан на карниз глубиной (расстояние от стены до края карниза) примерно 100 см и высотой (от земли до края карниза) 3,5 м

Для наращивания использовать водосточные трубы 1,0 и P87/2,5 м, P10/2,3 м.

Крепеж водосточной трубы: В начале, в конце и в местах стыков < 2500

РУКОВОДСТВО ПО ОБСЛУЖИВАНИЮ



Водосточные системы предназначены для отвода дождевой воды от непосредственно граничащих с постройками участков и защиты построек от вызванных сыростью повреждений.

Проверка и очистка водосточной системы должна проводиться как минимум два раза в год - весной и осенью, а в лесистых районах еще чаще.

Обязательно используйте соответствующее оборудование для обеспечения безопасности при работе на высоте.

Если необходимые инструменты для обслуживания и обеспечения техники безопасности отсутствуют, или же водосточные системы находятся в труднодоступных местах, закажите услугу по очистке и обслуживанию водосточных систем у специализированных компаний.

1. Очистите желоба от мусора, веток и листьев.
2. Проверьте состояние карнизных досок и прочность деталей крепления желоба. При необходимости затяните крепежные винты.
3. Промойте желоб водой, для очистки можно использовать мягкую щетку и шланг с водой. Не используйте для чистки острые инструменты, они могут повредить покрытие желоба. Проверьте швы и соединения, при необходимости уплотните их герметиком.
4. Обратите внимание на отток воды при промыве желоба. Если вода остается в желобе, проверьте уклон водостока и исправьте при необходимости.
5. После очистки желобов промойте водосточную трубу большим объемом воды и проверьте, уходит ли вода свободно. Удалите засоры.
6. Проверьте соединения водосточных труб и настенные крепления, затяните их в случае необходимости.